cleanfix®

Swiss Made

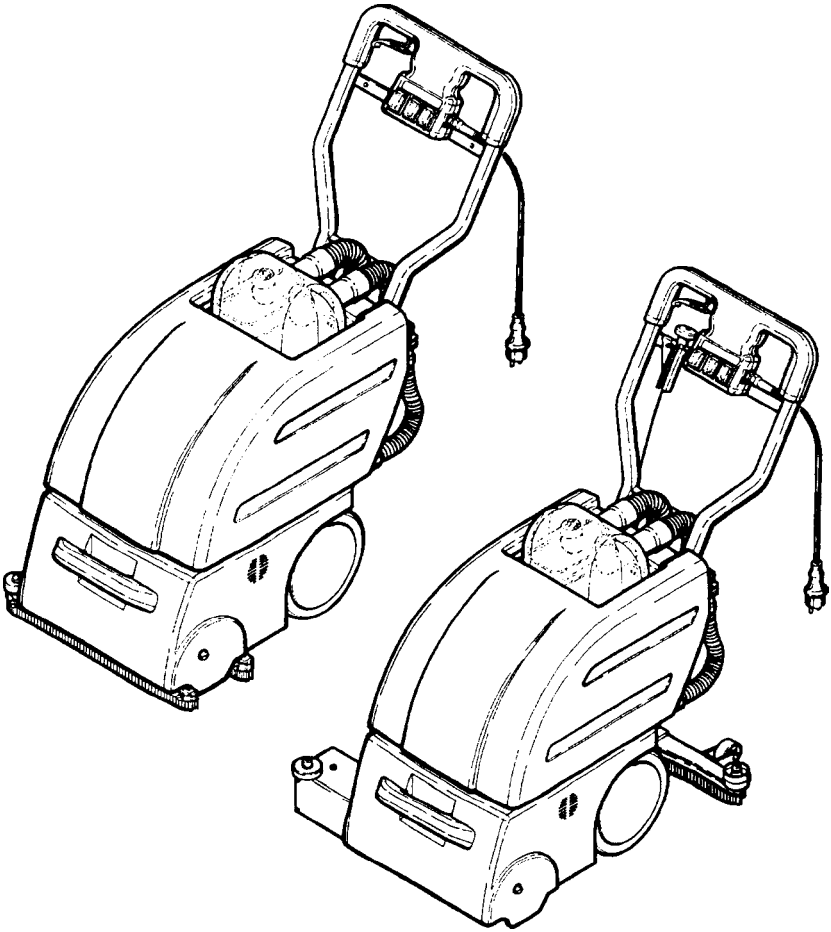

Поломоечная машина RA 410E, RA 410B, RA 480E, RA 480B

Рисунок 1

A

RA 400 E / RA 410 E / RA 410 B

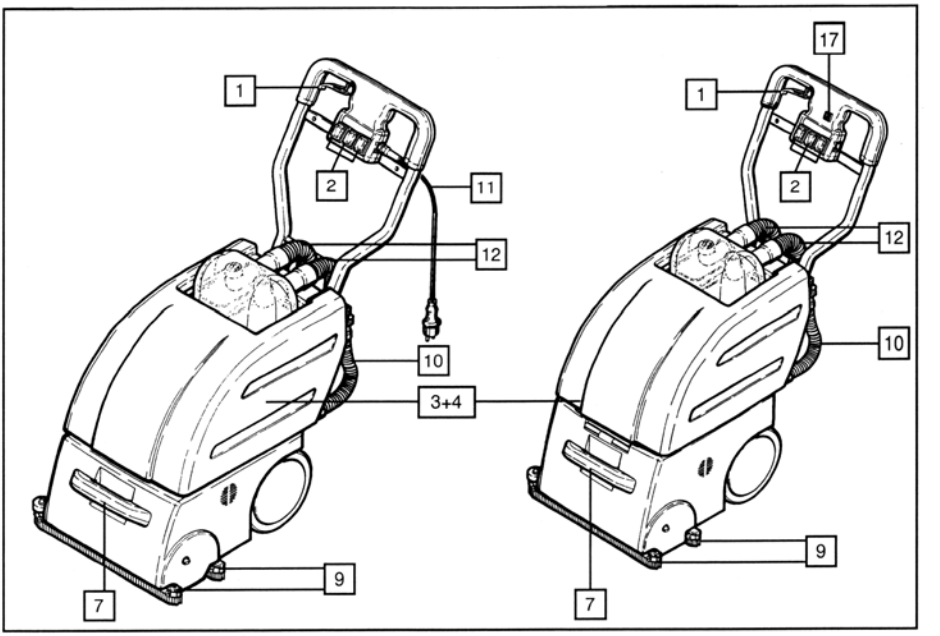

C

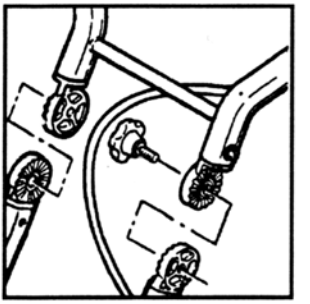

B

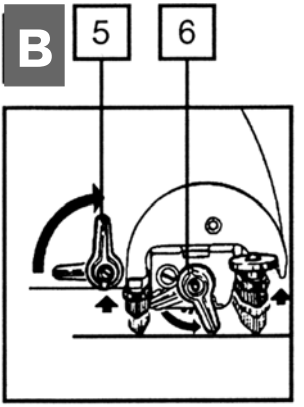

D

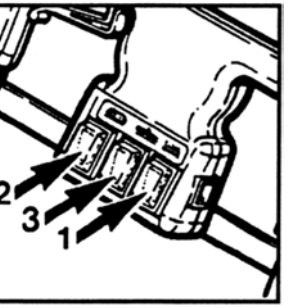

E

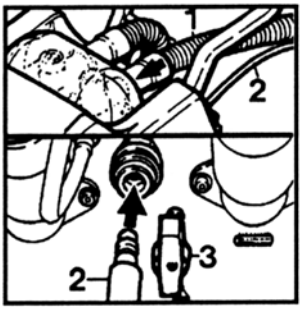

F

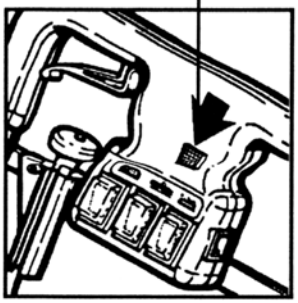

H

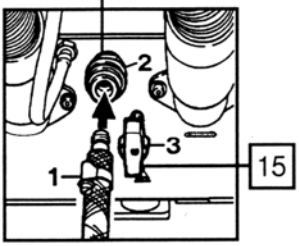

G

I

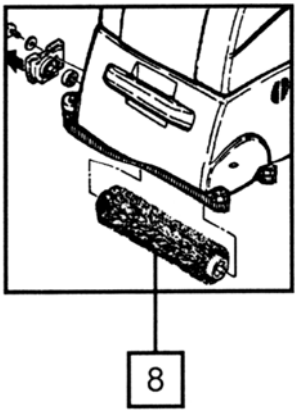

K

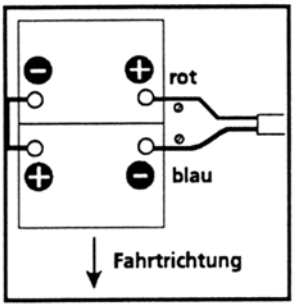

J

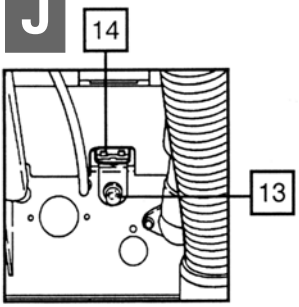

Рисунок 2

A

RA 480 E / RA 480 B

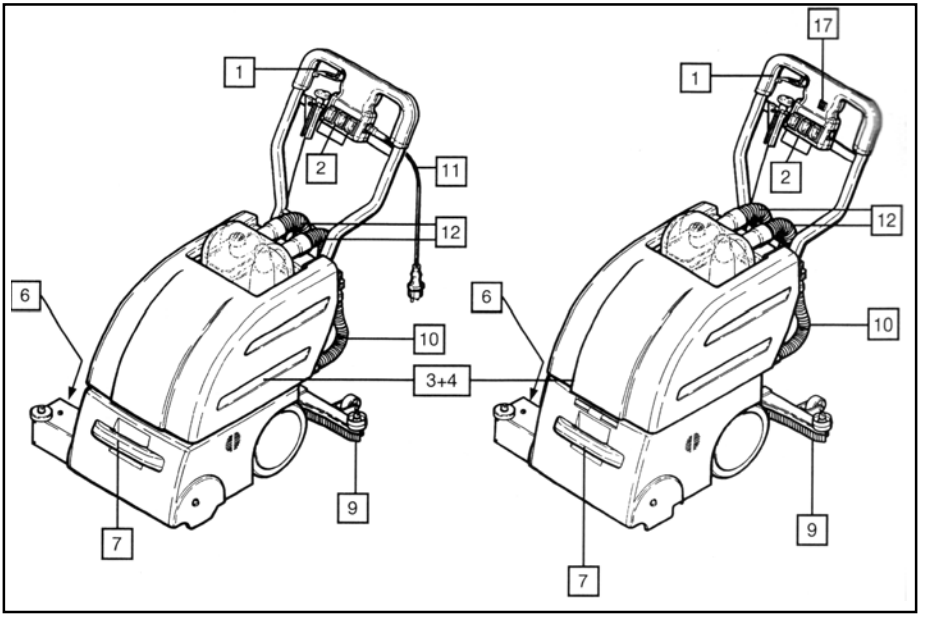

C

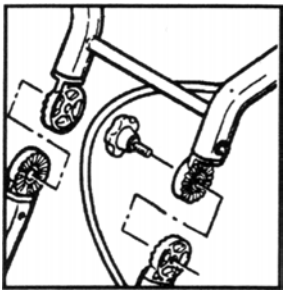

B

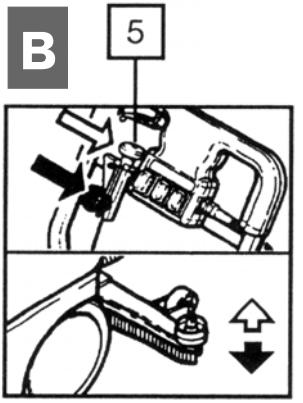

D

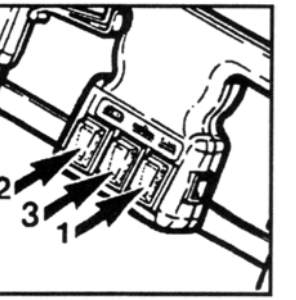

E

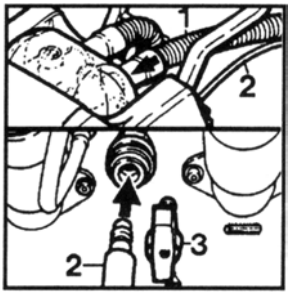

F

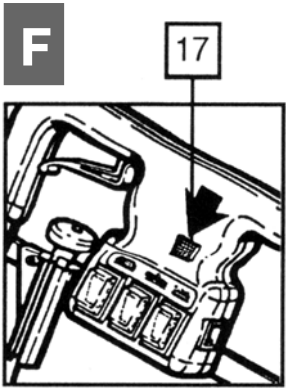

G

H

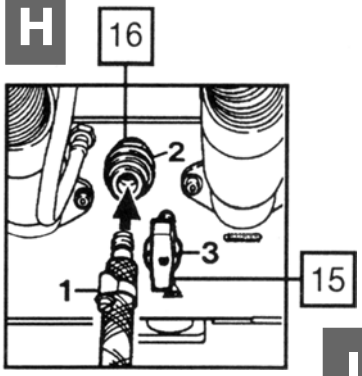

J

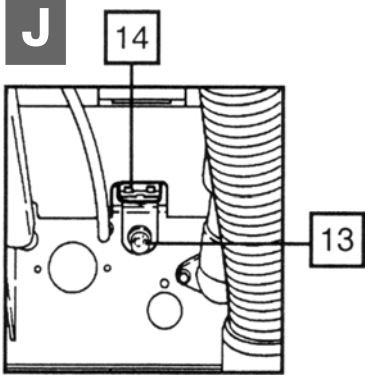

I

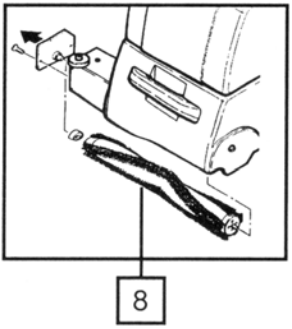

K

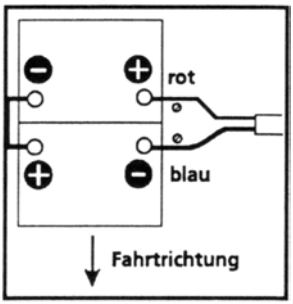

L

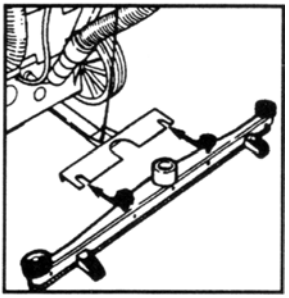

ИНСТРУКЦИЯ ПО ЭКСПЛУАТАЦИИ RA 400E, RA 410E, RA 410B, RA 480E, RA 480B

Инструкция разработана специально для операторов

1. Перед началом работы ознакомьтесь с составными частями машины и инструкцией по ее эксплуатации. А так же особенностями использования, уходом и рекомендациями по использованию аппарата упомянутыми в данной инструкции.

2. Это позволит Вам оптимизировать эксплуатационные качества машины, уход за ней, безопасность использования и содержать ее на высоком уровне работоспособности весь срок службы.

3. Производитель не несет ответственности за повреждения, возникшие вследствие неправильного использования машины.

1. ПРАВИЛА БЕЗОПАСНОСТИ

Для Вашей собственной безопасности перед использованием тщательно ознакомьтесь с инструкцией. Инструкция по эксплуатации всегда должна находится в доступном для оператора месте. Машину использовать может только специально обученный сотрудник.

Осторожно!

✘ Машину нельзя использовать для чистки поверхностей, на которых могут быть огнеопасные, ядовитые и раздражающие вещества, вредные для здоровья. Аккуратней передвигайте машину по ступенькам!

✘ Никогда не передвигайте машину по электрическим проводам. Опасность короткого замыкания и удара электрическим током.

Основное

Использование машины регламентировано настоящей инструкцией. Использование машины для чистки дорог, проходов и других поверхностей вне помещений запрещается!

Правила использования:

● Машина предназначается для влажной чистки водонепроницаемых поверхностей внутри помещений. Любое другое использование считается неправильным. Производитель не несет ответствен-

ности за повреждения, возникшие в ходе неправильного использования. Всю ответственность за это несет пользователь.

● Выполнение инструкций по использованию, уходу и ремонту является также неотъемлемой частью правильного использования.

● Необходимо соблюдать меры безопасности при работе с машиной описанные в данной инструкции и продиктованные здравым смыслом.

● Любые изменения, которые пользователь произведет в конструкции машины, автоматически снимают ответственность продавца по проведению гарантийного ремонта.

● Убедитесь в пригодности полов для использования машины. За консультацией обращайтесь к Вашему поставщику.

● Убедитесь, что колеса не царапают поверхность.

При неправильном использовании машины производитель не дает никаких гарантий по качеству уборки и не несет ответственности за возможный материальный ущерб.

Обязательства производителя

Предупредить оператора, что машину можно использовать только в соответствии с инструкциями. Если машина использовалась не по инструкциям, ее возможная поломка будет устранена за счет пользователя.

При неправильном использовании машины производитель не дает никаких гарантий по качеству уборки и не несет ответственности за возможный материальный ущерб.

Правила безопасности для машин, работающих на батареях

● Всегда проверяйте наличие инструкции по использованию и установке от производителя. Их необходимо соблюдать.

● Перед зарядкой проверьте батареи и провода и, при необходимости, замените их.

● При перезарядке батарей курить строго запрещено. Избегайте открытого огня, углей и искр во избежание пожара и взрыва.

● Проверьте, что помещение, где производится перезарядка хорошо вентилируется, т.к в процессе перезарядки выделяется оксигидроген.

● Все закрытые пространства, где может скопиться оксигидроген, должны быть открыты.

● Огнетушители должны быть в доступном месте.

● В помещении, где происходит перезарядка, запрещен прием пищи.

● После работы с батареями тщательно мойте руки.

● Никогда не разбрызгивайте и не касайтесь кислоты, находящейся в батареях. Никогда не кладите металлических частей и инструментов на батареи. Опасность короткого замыкания, пожара, взрыва!

Опасно!

✘ Не включайте щетки, когда машина в неподвижном состоянии. Это может повредить поверхность

✘ При пересечении порогов необходимо соблюдать осторожность, т.к. можно повредить щетки, колесики и сборные сквиджи. Рекомендуется приподнимать щетки и сквиджи

✘ Машиной могут управлять только специалисты прошедшие специальное обучение.

✘ При перевозке машины в лифте, необходимо соблюдать правила техники безопасности установленные для данной модели лифта

Чистящие средства

● Необходимо всегда учитывать руководство по применению и меры предосторожности обозначенные на этикетке. Если необходимо, применяйте защитную одежду и очки

● Используйте только низкопенные и неогнеопасные чистящие средства, которые не содержат вредных веществ

Использование огнеопасных, ядовитых, вредных и взрывоопасных веществ не допустимо!

Перед использованием

● При доставке машины представитель производителя обязан произвести полный курс обучения персонала покупателя.

● Руководитель несет ответственность за профессиональную подготовку своего персонала.

2. ОПИСАНИЕ МАШИНЫ RA 400E, RA 410E, RA 410B

(Рисунок 1)

1. Рукоятка для подачи воды.

2. Выключатели щетки и помпы.

3. Бак для грязной воды.

4. Бак для чистой воды.
5. Флажок.
6. Флажок щетки.
7. Рукоятка для транспортировки прибора
8. Цилиндрическая щетка
9. Сквидж
10. Шланг для грязной воды
11. Шнур электропитания
12. Шланг для вакуумного мотора
13. Предохранитель
14. Розетка для зарядки батарей
15. Контрольный клапан для дополнительных аксессуаров (только для приборов, работающих от сетевого источника питания)
16. Соединение для дополнительных аксессуаров (только для приборов, работающих от сетевого источника питания)
17. Индикатор перезарядки батарей

2. ОПИСАНИЕ МАШИНЫ RA 480E, RA 480B

(Рисунок 2)

1. Рукоятка подачи воды.
2. Выключатели для щетки, вакуумного мотора и насоса.
3. Бак для грязной воды.
4. Бак для чистой воды.
5. Флажок.
6. Флажок щетки.
7. Рукоятка для транспортировки прибора.
8. Цилиндрическая щетка.
9. Сквидж.
10. Шланг для грязной воды.
11. Шнур электропитания.
12. Шланг для вакуумного мотора.
13. Предохранитель.
14. Розетка для зарядки батарей.
15. Контрольный клапан для дополнительных аксессуаров (только для приборов, работающих от сетевого источника питания).
16. Соединение для дополнительных аксессуаров (только для приборов, работающих от сетевого источника питания).
17. Индикатор перезарядки батарей.

3. ПОДГОТОВКА К РАБОТЕ

1. Сбор рукоятки (рис. C).

● Выкрутите винт с места соединения рукоятки.

● Присоедините места соединения нижней и верхней рукоятки.

● Установите рукоятку на удобную высоту и крепко закрепите двумя винтами.

2. Присоединение шланга.

● Установите крышку на баке и вставьте шланг в гнездо на крышке бака.

3. Присоединение сквиджа (рис. L) (только для машин RA 480).

● Вставьте сквидж в держатель сквиджа на задней стороне машины и тщательно прикрутите двумя держателями.

4. Электрическое соединение.

● Соедините 20 метровый удлинительный кабель: сделайте из него петлю и протяните через отверстие ограничителя кабеля. Протащите петлю и закрепите ее на держателе кабеля.

● Убедитесь, что электронапряжение прибора соответствует напряжению источника питания.

● Соедините удлинительный кабель со шнуром электропитания машины.

● Подключите машину к источнику питания.

5. Установка и подключение батарей (рис. K).

● Поместите батареи в отсек для батарей и соедините провода как показано на схеме

● Подсоедините провода зарядного устройства к розетке на задней стороне машины(14).

● Включите зарядное устройство.

● В зависимости от степени разрядки батарей, процесс подзарядки длится примерно 12-14 часов.

● Для перезарядки батарей подходит только то зарядное устройство, которое соответствует рекомендациям производителя, имеет автоматическую регуляцию и автоматически отключается после процесса подзарядки.

6. Заполнение чистящим раствором.

● Заполните бак чистой водой.

● Добавьте необходимое количество чистящего раствора (пропорция указана на этикетке канистры).

Важно!

✔ Необходимо использовать низкопенное чистящее средство, которое рекомендовано для чистки твердых полов машиной по уходу за твердыми полами. По этим вопросам Вы можете обращаться к своему продавцу.

✔ За повреждения, нанесенные вакуумному мотору пеной, производитель не несет никакой ответственности. В случае если бак забивается пеной, добавьте туда пеногаситель.

4. ИСПОЛЬЗОВАНИЕ

1. Чистка и сбор жидкости.

Перед чисткой необходимо подмести поверхность.

● Опустите щетку путем вращения флажка (6).

● Опустить сквидж (5)(только для RA480).

● Включить по следующей схеме: помпа-щетка-вакуумный мотор.

● Проверьте работу! Убедитесь, что эксплуатационные характеристики хорошие. Если необходимо, смените пропорцию раствора.

Замечание.

При остановках всегда поднимайте щетку вверх при помощи флажка щетки. Этим Вы увеличите продолжительность срока службы щетки.

Для маленьких и узких мест:

● Выключите помпу.

● Вручную нанесите на поверхность раствор путем нажатия рычага (1).

2. Нанесение чистящего раствора на поверхность:

Поверните флажок(5), чтобы поднять сквидж и нанесите необходимое кол-во моющего раствора и обработайте поверхность щеткой. После проведения данной операции опустите сквидж и соберите жидкость.

3. Мониторинг.

Для избежания повреждений поверхности и щетки убедитесь чтобы щетка не работала всухую. Всегда проверяйте, достаточно ли моющего

раствора участвует в процессе уборки. Сливайте грязную воду при помощи шланга для слива. Вакуумный мотор может выйти из строя, если бак переполнен и вода попадает в мотор. При сливе машина должна быть выключена.

4. Работа с внешними насадками (только для приборов с сетевым питанием).

● Поставьте щетки в нерабочее положение.

● Присоедините вакуумный шланг (рис. Е-1).

● Вставьте распылительный шланг в гнездо на задней стороне прибора (рис. Е-2).

● Поверните рычаг, находящийся рядом с соединением (рис. Е-3) в вертикальное положение.

● Включите водяной насос и вакуумный мотор.

5. Слив воды.

● При заполнении бака для грязной воды и при завершении работы слейте грязную воду при помощи шланга для слива воды.

● Убедитесь, что крышка сливного шланга плотно закручена.

● Очистите резиновые лезвия всасывающей насадки от загрязнения перед тем, как вновь использовать машину.

6. Завершение работы.

● Поставьте машину на фиксатор для щетки(6).

● Налейте в бак для раствора чистую воду. Включите вакуумную помпу и щетку и дайте прибору поработать, пока не закончится вода. (Благодаря этой процедуре Вы промоете вакуумные трубы, распылительный шланг, распылительные форсунки и щетку).

● Слейте грязную воду и промойте бак для грязной воды.

5. УХОД И ОБСЛУЖИВАНИЕ

Осторожно!

Перед обслуживанием машины всегда отключайте ее от источника питания.

Выполнять можно только те работы по обслуживанию оборудования, которые приведены в данной инструкции. Более сложные сер-

висные работы, особенно по устранению электрических неполадок, производят только сервисные службы.

Смена щетки.

● Наклоните машину назад (проверьте, чтобы баки для воды были пусты).

● Открутите винты (рис.1), которые находятся рядом с регулятором щетки.

● Снимите опорную крышку по направлению, указанному стрелкой и вытащите ее назад вместе со щеткой.

● Установите новую щетку на крышку и вставьте обе детали как можно глубже.

● Установив щетку в подвешенном состоянии, убедитесь, что штыри на держателе совпали с отверстиями на щетке.

● Зафиксируйте щетку при помощи кольца.

6. СПИСОК НЕПОЛАДОК

Неполадка	Причина	Как устранить
Машина не работает	Не подключена к источнику питания	Подключить к источнику питания
	Вылетела пробка или автоматический выключатель выключен	Проверить пробку или автоматический выключатель (рис. J-13)
	Сработала защита от перегрева	Дать мотору остыть
	Сбой подачи энергии	Вызвать электрика
Слабое всасывание	Всасывающая насадка забита	Прочистить
	Соединение крышки бака открыто	Правильно подсоедините шланг
	Крышка бака неправильно установлена или повреждена изоляция	Установите правильно крышку бака или смените изоляцию
	Забито сито в крышке бака	Промойте сито чистой водой

После чистки остаются полосы	Изоляционный колпачок на шланге закручен неправильно	Проверьте прокладку, завинтите колпачок более плотно, при необходимости замените
	Всасывающие губы грязные или износились	Очистите или смените их
Малая подача чистящего средства	Форсунки забиты чистящим средством	Промыть чистой водой бак для чистой воды и систему подачи раствора
		Промыть сито в крышке бака чистой водой

7. ХРАНЕНИЕ

Если машина не используется, ее следует хранить в сухом месте при нормальных условиях и температуре не ниже 0°С.

Убедитесь, что сквидж не на полу и оба бака пусты. В случае долгого хранения машины удалите с машины щетку.

8. ТРАНСПОРТИРОВКА

Перед транспортировкой отключите зарядное устройство. Для предотвращения разбрызгивания кислоты, находящейся в батареях, нельзя наклонять машину назад более чем на 45°. Убедитесь, что температура при транспортировке не ниже 0°С.

9. ТЕХНИЧЕСКИЕ ХАРАКТЕРИСТИКИ

	RA 400 E	RA 410 E	RA 410 B	RA 480 E	RA 480 B
Напряжение	230В/ 50Гц	230В/ 50Гц	24 В= 2x12 В	230В/ 50Гц	24 В= 2x12В
Время чистки на один заряд батарей	-	-	около 1,5 ч.	-	около 1,5 ч.
Производительность	800м2/ час	800м2/ час	800м2/ час	1200м2/ час	1200м2/ час

Объем бака с чистой водой	10л	33л	18л	33л	18л
Объем бака с грязной водой	14л	45л	25л	45л	25л
Рабочая ширина	32см	32см	32см	48см	48см
Ширина всасывания	44см	44см	44см	80см	80см
Длина	92см	97см	95см	97см	97см
Высота	93см	99см	96см	99см	99см
Ширина	48 см	48 см	48см	58см	58 см
Вес (без батарей/с батареями)	38 кг	36 кг	42кг/ 78кг	45кг	45 кг/ 81 кг
Цилиндрическая щетка	320 мм	320 мм	320мм	480мм	480 мм
Расход воды	0-1 л/ мин.	0-1 л/ мин.	0-1 л/ мин.	0-1,4 л/ мин	0-1,4 л/ мин.
Лифтинг воды в вакуумном моторе	180 мБар	180 мБар	110 мБар	180 мБар	110 мБар

Если в ходе эксплуатации машины у Вас появляются вопросы, пожалуйста, обращайтесь к Вашему торговому представителю. Наши менеджеры обязательно подскажут Вам правильное решение.

cleanfix®
Swiss Made

ГАРАНТИИ И СЕРВИС

✔ На все оборудование предоставляется один год гарантийного обслуживания.

✔ В компании действует специализированный сервис-центр.

✔ На складе всегда существует необходимый запас расходных материалов и запчастей

ОБУЧЕНИЕ

✔ Клиенты нашей компании всегда имеют возможность получить консультации по применению техники и спецсредств, а также приобрести практические навыки по работе с профессиональным оборудованием.